組合の機構図
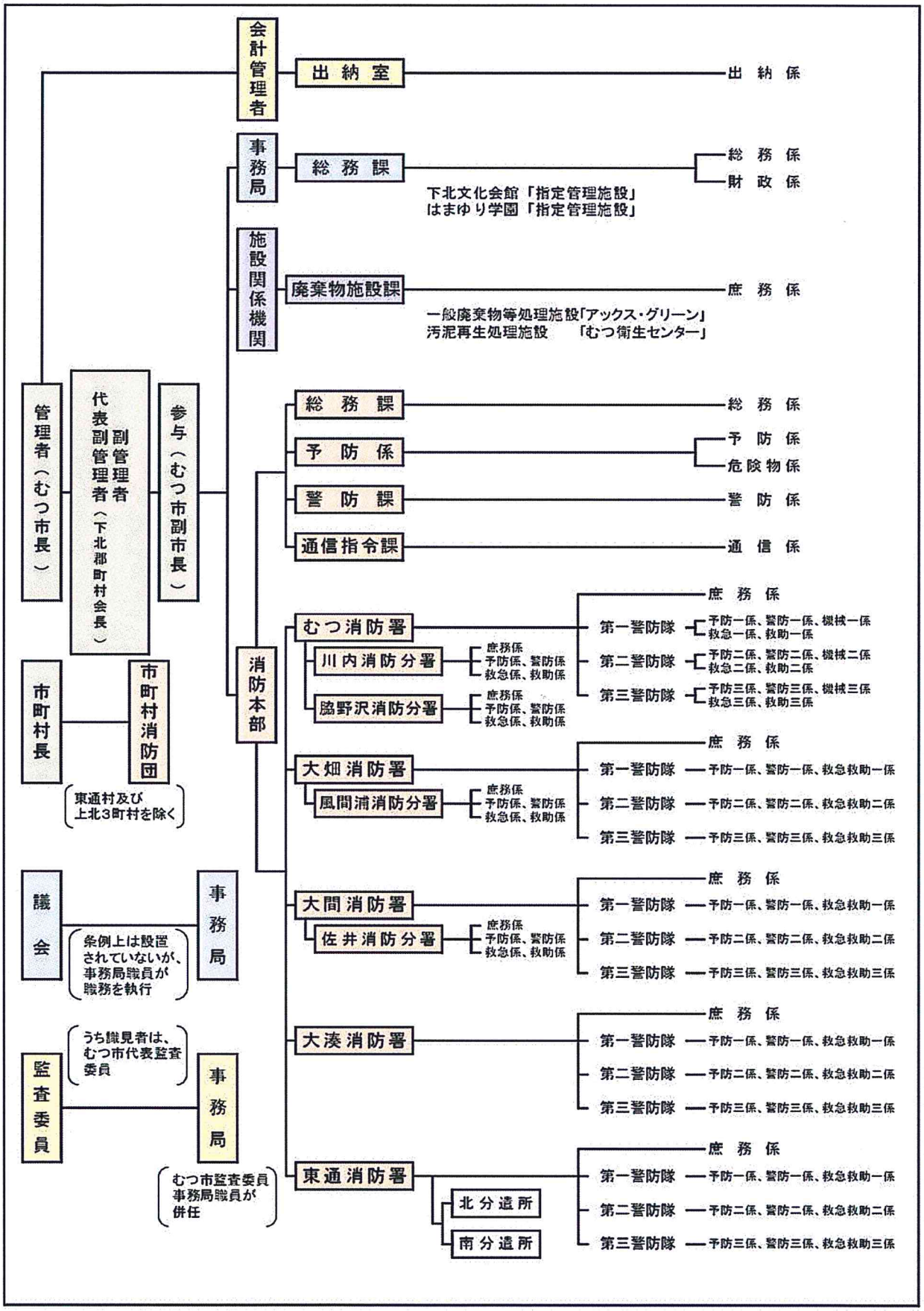
（平成２９年４月１日現在）